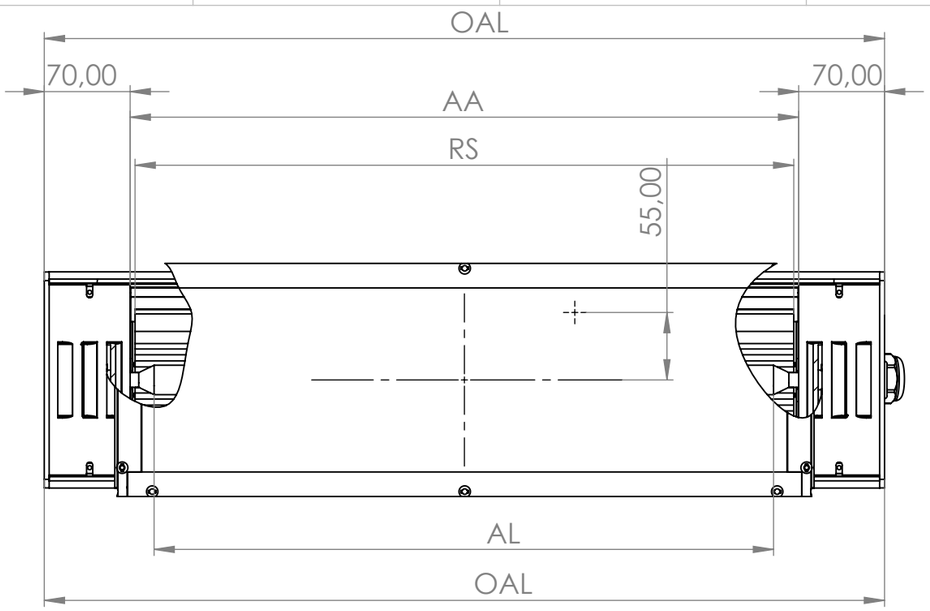

Arc lenght	Over all length	Reflector sheet	Quartz plate length QGL x 170 mm (option)
AL	OAL	RS	QGL
100	280	133	139
150	330	183	189
200	380	233	239
250	430	283	289
300	480	333	339
350	530	383	389
400	580	432	439
450	630	482	489
500	680	532	539
600	780	632	639
720	900	752	759
850	1030	881	889
1100	1280	1131	1139
1250	1430	1280	1289
1450	1630	1480	1489
1650	1830	1680	1689

Valid for UV lamps when GL-AL = 125 ± 5 mm.

GL: total length of the UV lamp

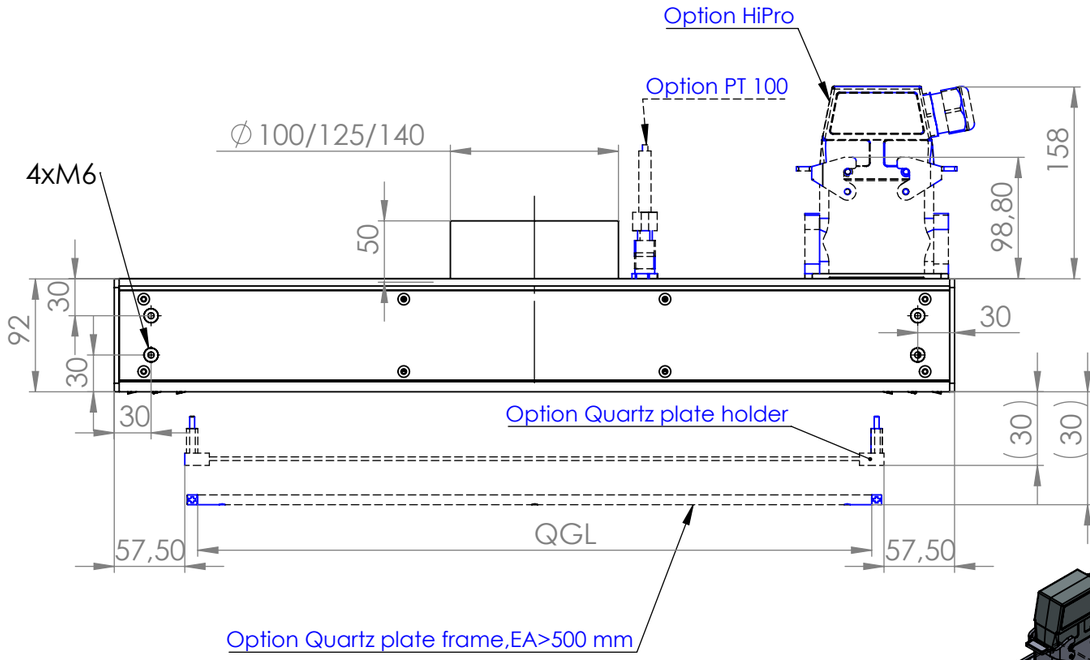

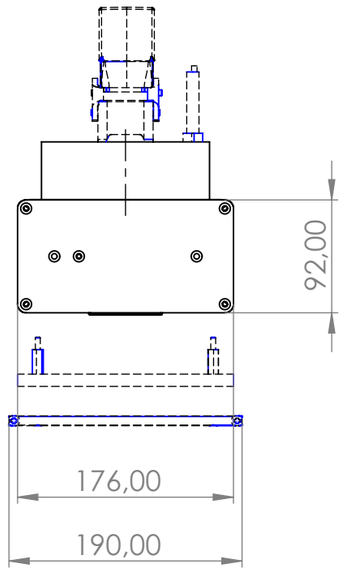

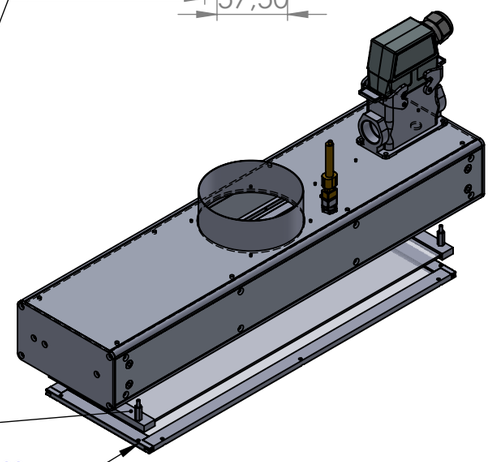

Für diese Zeichnung behalten wir uns alle Rechte nach DIN 34 vor

Verwendungsbereich				Oberfläche	Maßstab: 1:5	Gewicht:
					Werkstoff:	
				Datum	Name	Benennung:
				Bearb. 19.04.2023	Steinbrecher	UV-Modul Köln
				Gepr.		
				Norm		
					Zeichnungsnummer:	Blatt 1 (A3) 1 von 1
Zust.	Änderung	Datum	Name		Ers. für:	Ers. durch: